下関市水道施設概要図

S=1:75,000

令和3年3月31日現在

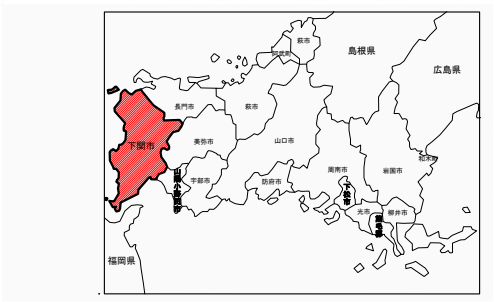

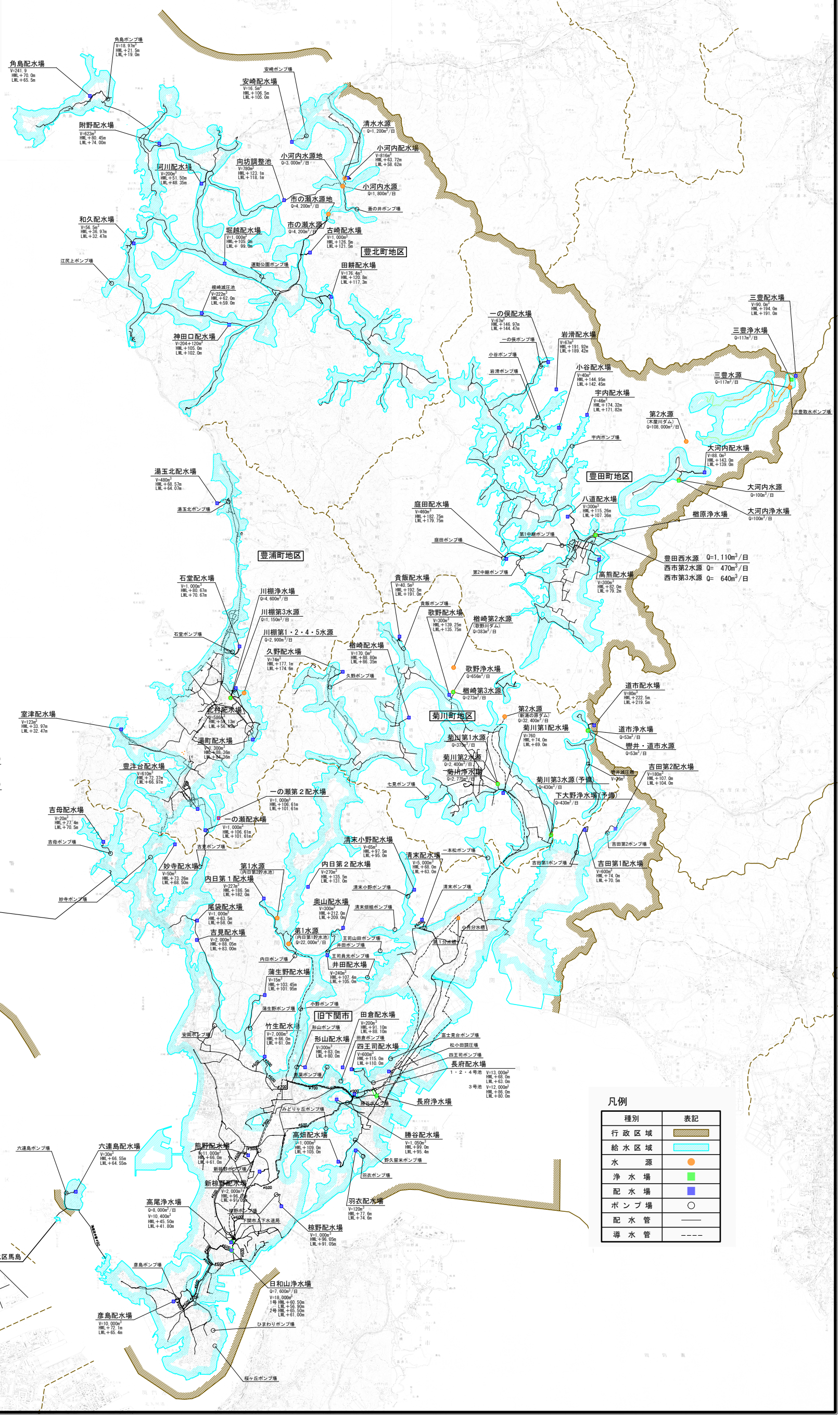

凡例

種別	表記
行政区域	
給水区域	
水源	
浄水場	
配水場	
ポンプ場	
配水管	
導水管	

下関市上水道系統図（旧下関市内）

令和３年３月３１日現在(令和３年４月作成)

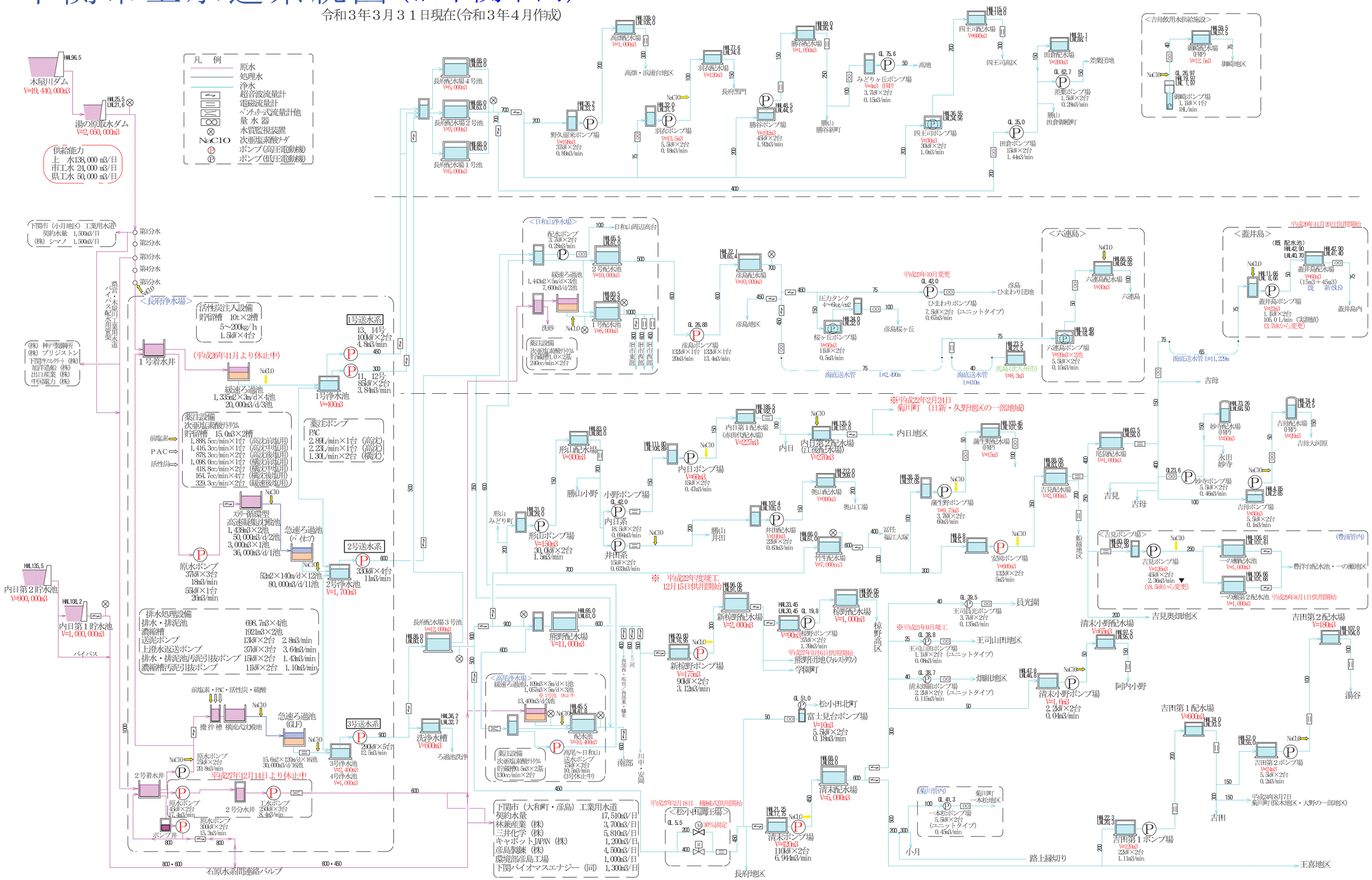

下関市上水道系統図（北部事務所豊浦地区）

令和　３年　４月作成

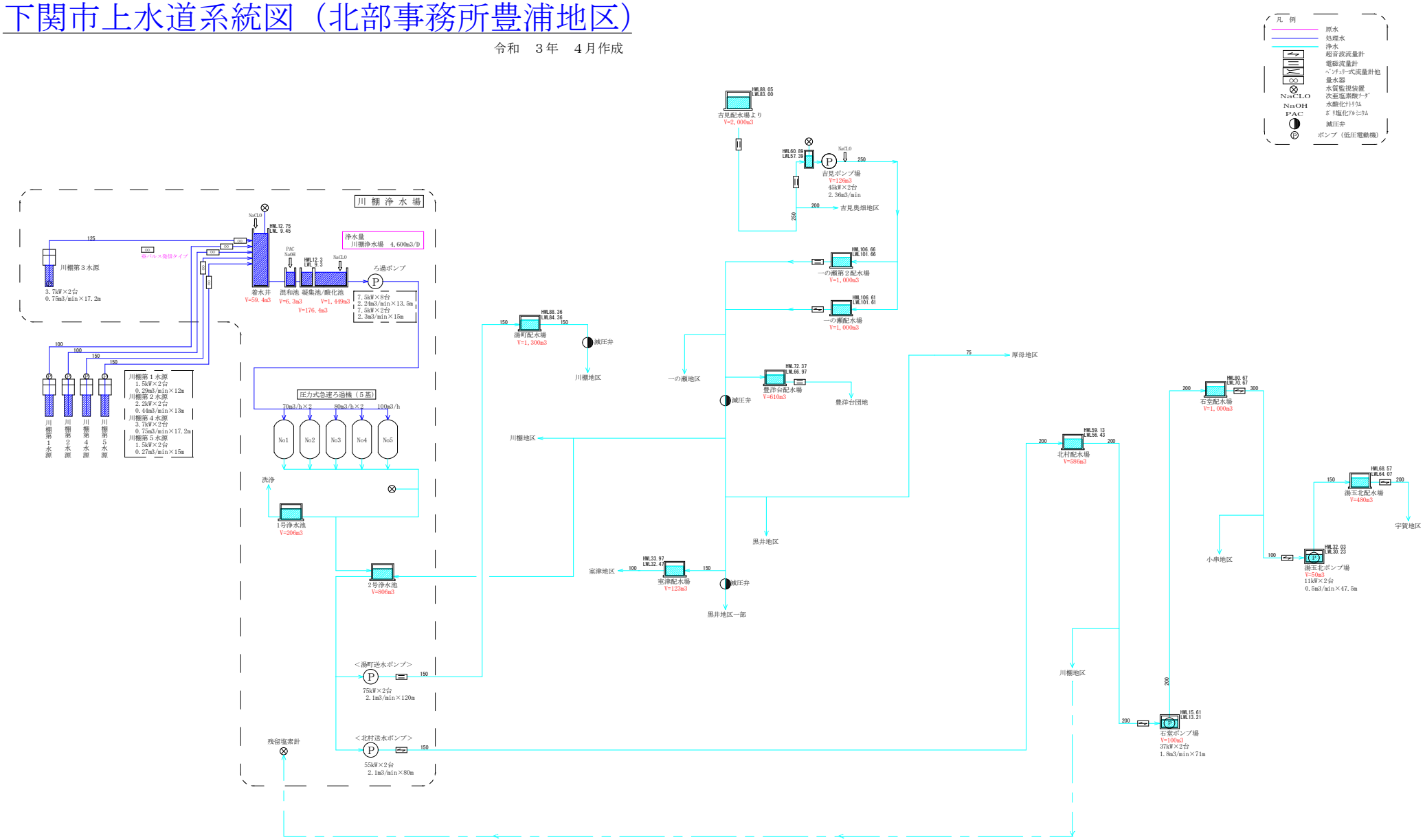

下関市上水道系統図（北部事務所豊北地区）

令和　３年　４月作成

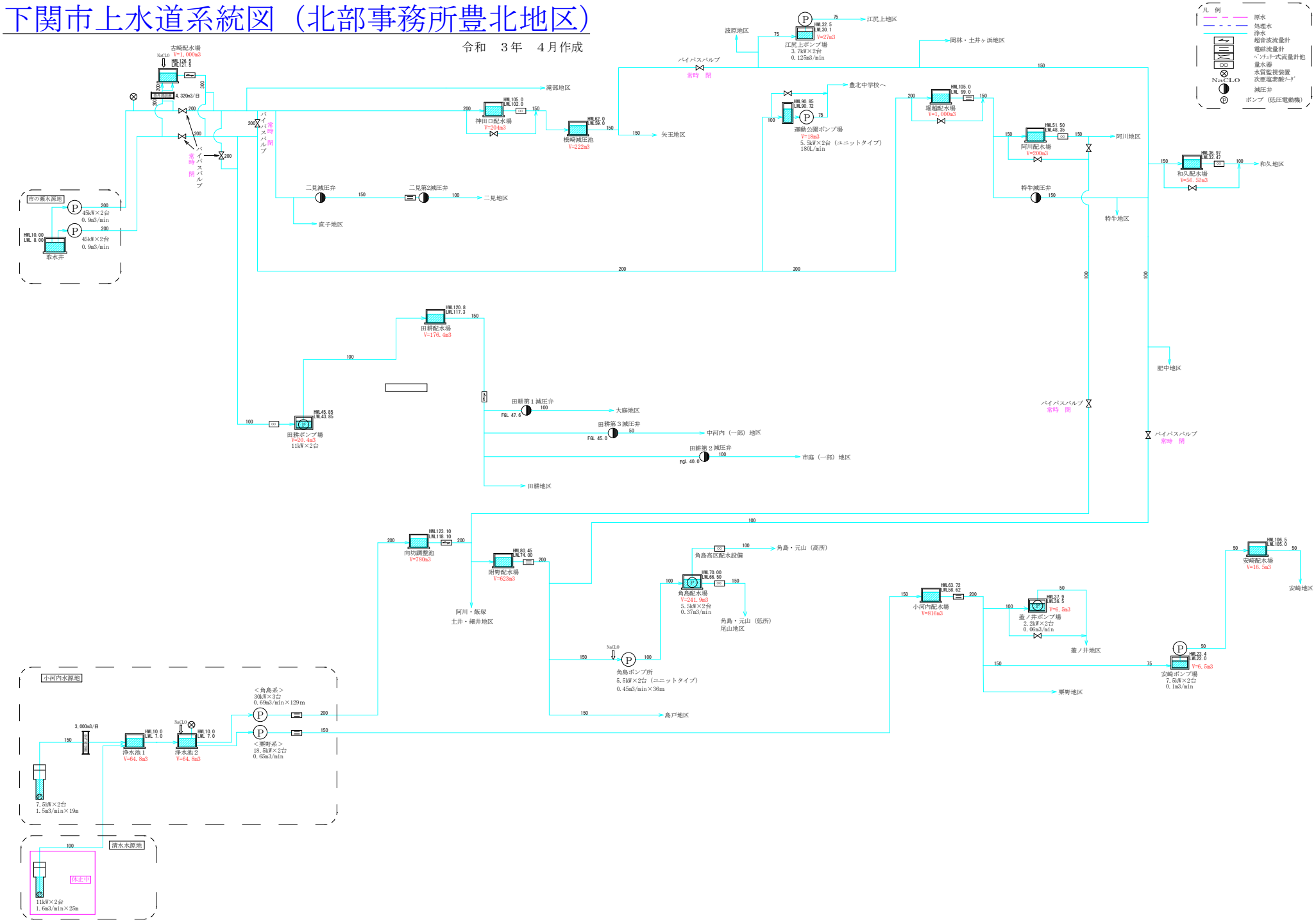

下関市上水道系統図（北部事務所菊川地区）

令和　３年　４月作成

菊川町地区

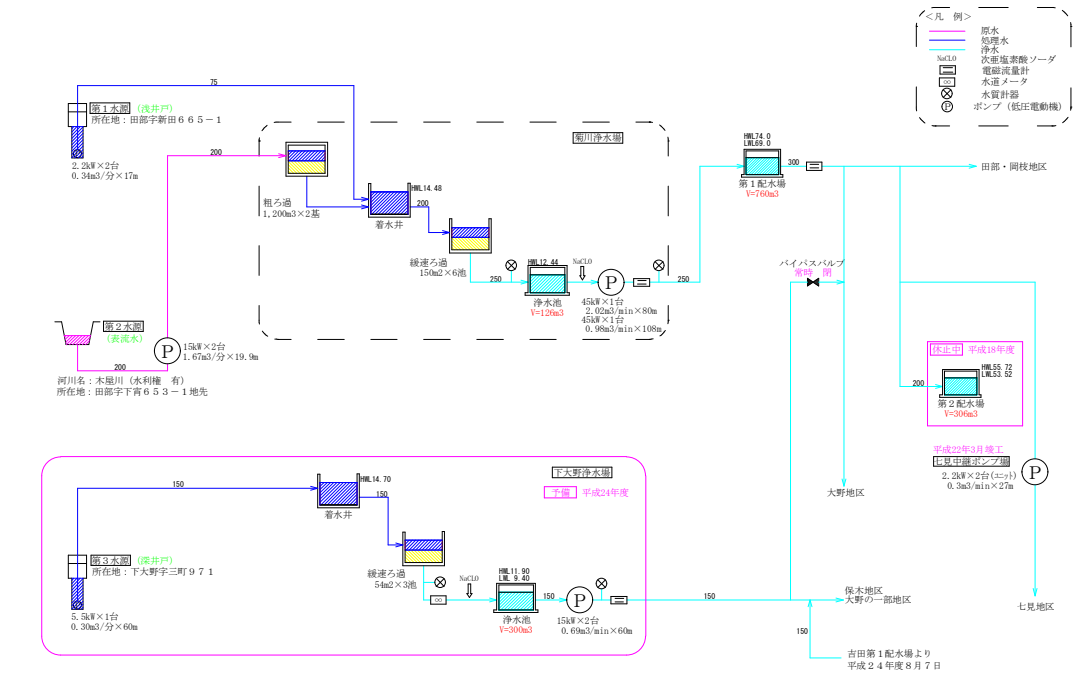

菊川町　楢崎地区

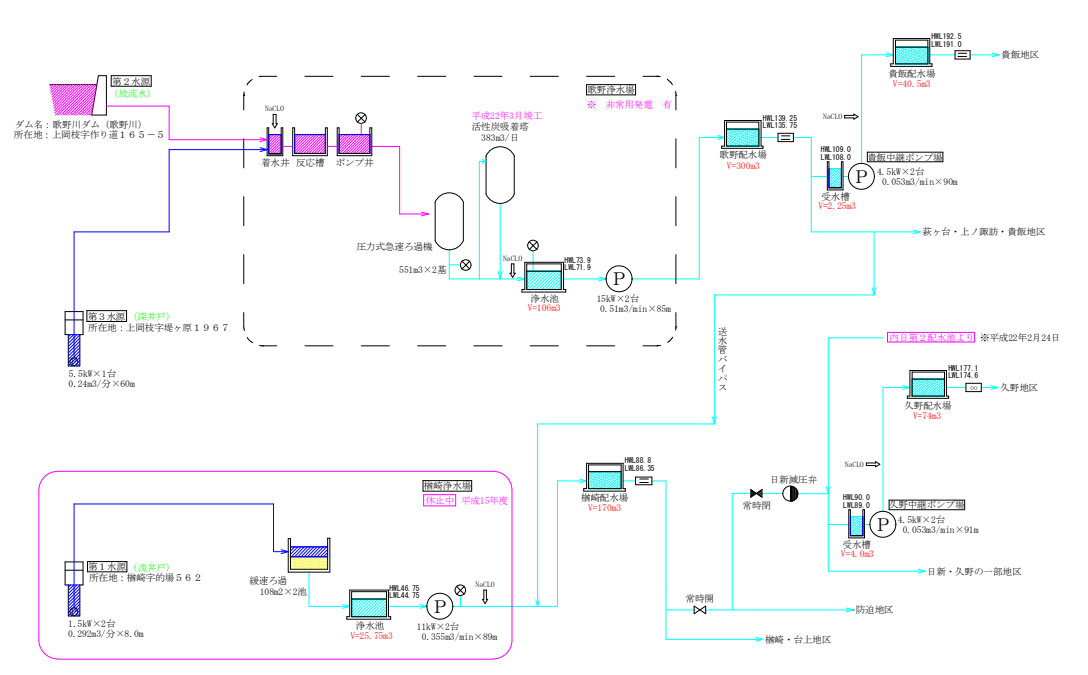

菊川町　中山地区

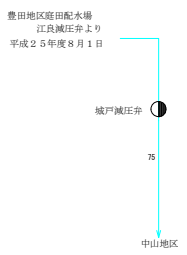

菊川町　轡井道市地区

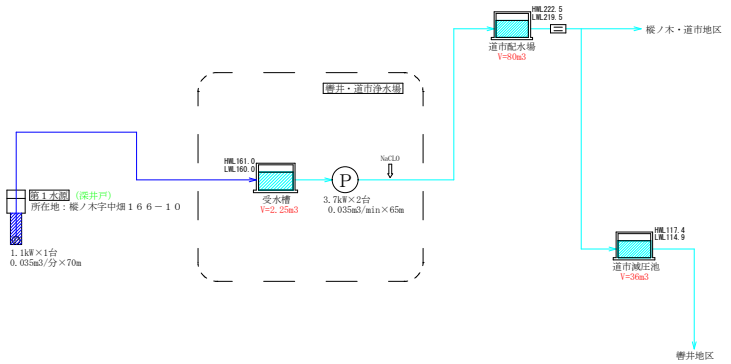

菊川町　一本松地区

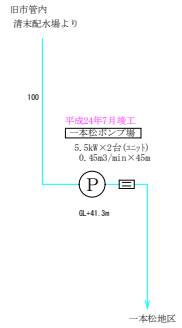

下関市上水道系統図（北部事務所豊田地区）

令和３年　４月作成

豊田町　西市地区　豊田町　豊田西地区

※　テレメータ有　設置場所（楠原浄水場）

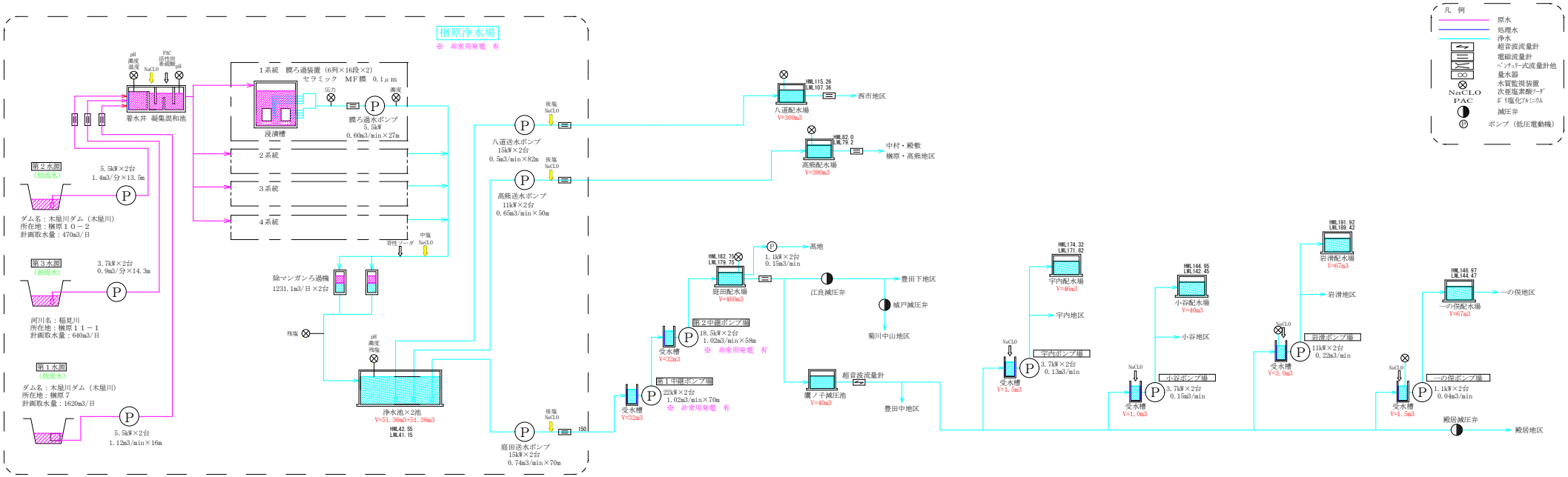

豊田町　大河内地区

※　テレメータ有　設置場所（楠原浄水場）

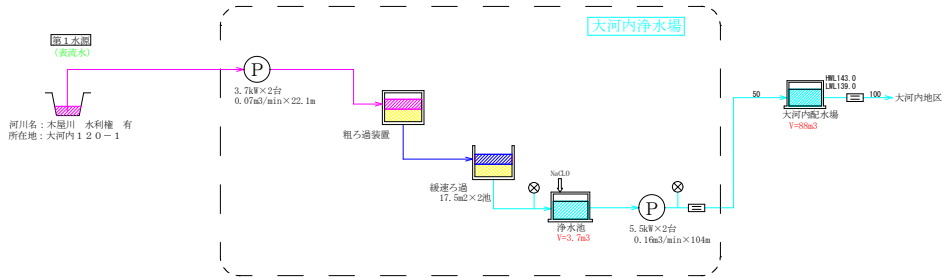

豊田町　三豊地区

※　テレメータ有　設置場所（楠原浄水場）

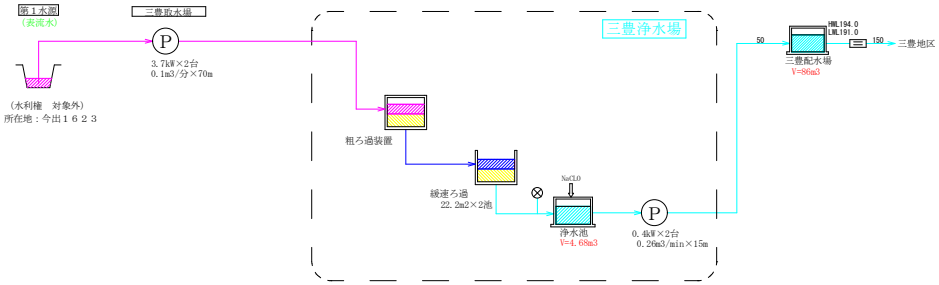

令和２年度
事　　業　　年　　報
令和３年９月発行
編集　下関市上下水道局企画総務課
下関市春日町７番32号
TEL　083-231-8754
FAX　083-231-3122